Ersatzteilliste

Sterncracker

SCSE

SCS

SCL

Deutsch - Januar 2015

Änderungen vorbehalten - Modifications reserved

EuM-Agrotec, R. Epple und R. Mürter GbR
Ohmdener Straße 2 - 73271 Holzmaden

Tel.: 07023-744344 - Fax: 07023744345 – E-Mail: info@eum-agrotec.de

Sterncracker SCSE

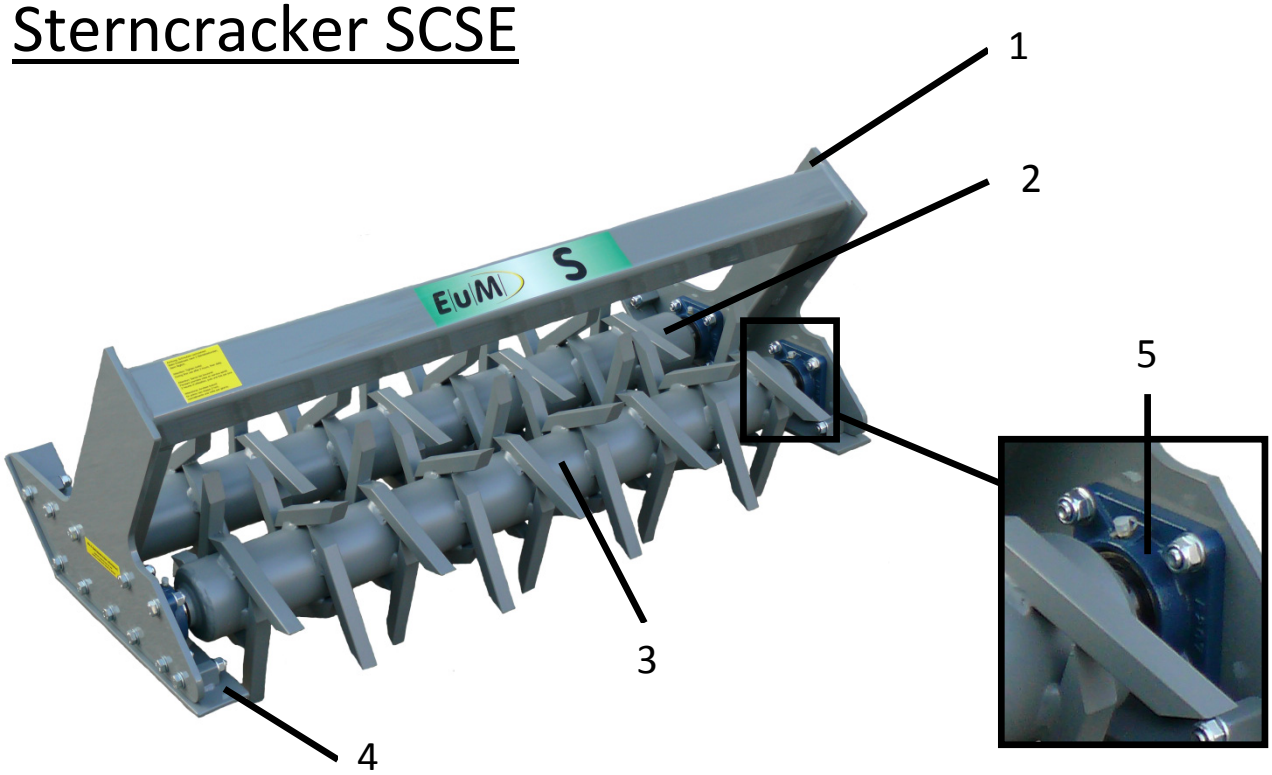

Sterncracker S

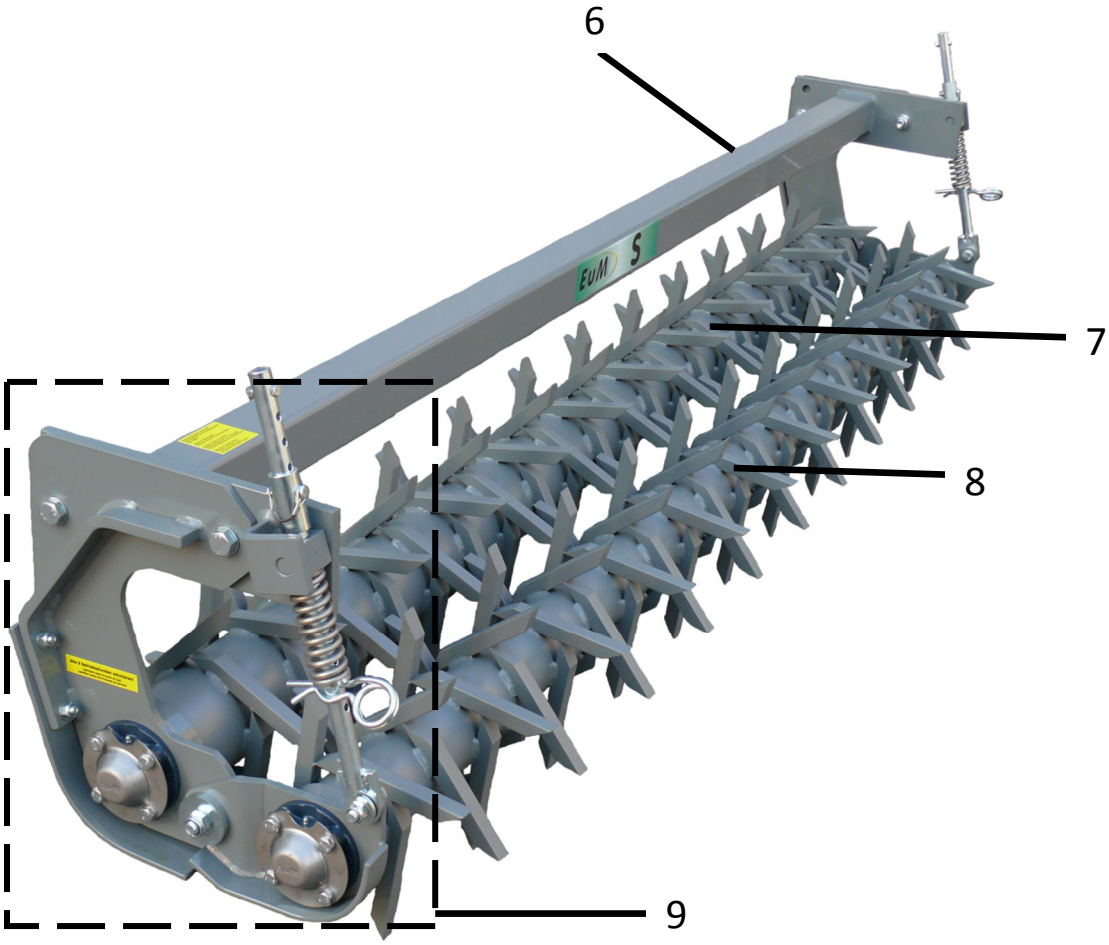

Position Fig.	Bestellnr.	Teilebezeichnung	Stück	Bemerkung
1	100248	Rahmen SCSE	1	Arbeitsbreite angeben
2	ohne	Sternwalze SCSE vorne	1	Arbeitsbreite angeben
3	ohne	Sternwalze SCSE hinten	1	Arbeitsbreite angeben
4	100228	Gleitkufe KK	2	
5	1006171	Flanschlager	4	
6	100069	Rahmen SCS	1	Arbeitsbreite angeben
7	100301	Sternwalze groß - vorn	1	Arbeitsbreite angeben
8	100300	Sternwalze klein - hinten	1	Arbeitsbreite angeben
9	100303	Lagerung S kpl.	1	Einzelteile auf Seite 4

Einzelteile Teil 9: Lagerung komplett

Einzelteile Teleskopstange

9.7
9.8
9.9
9.10
9.11
9.12
9.13
9.14
9.15
9.16
9.17

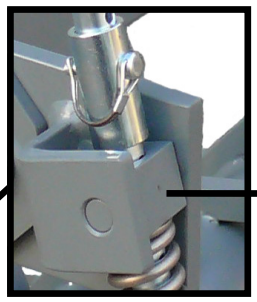

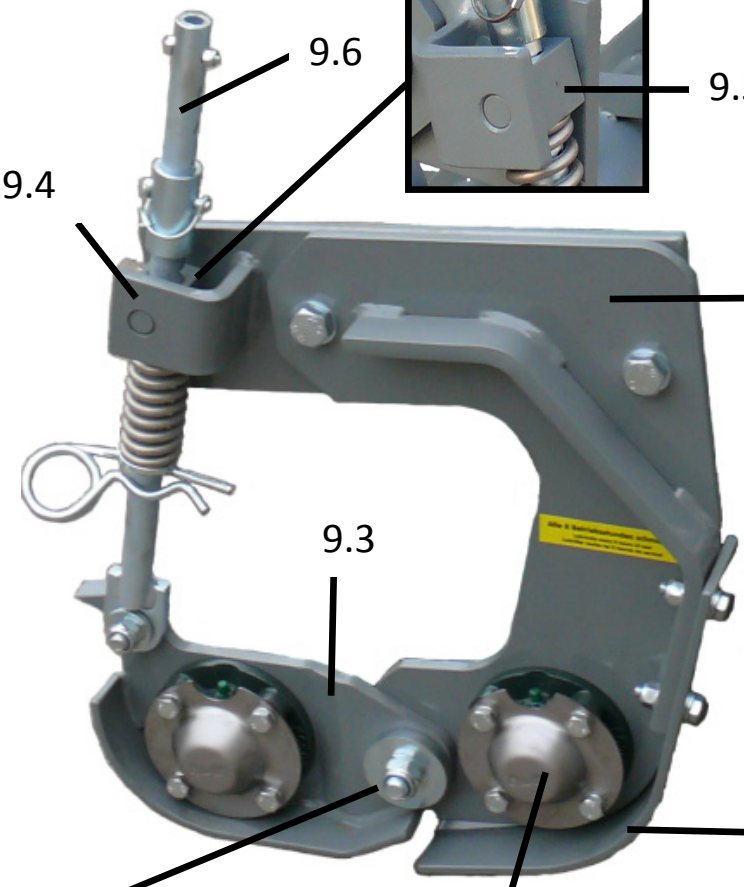

9.6
9.5
9.4
9.1
9.3
9.2

Einzelteile Excentverschraubung

9.18
9.19
9.20
9.21

Einzelteile Lagerung

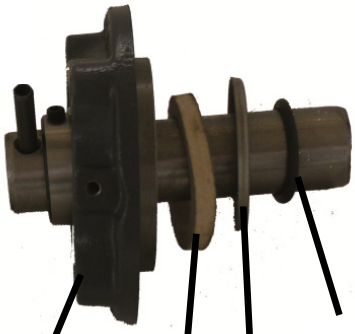

9.22
9.23
9.24
9.25
9.26
9.27

Position Fig.	Bestellnr.	Teilebezeichnung	Stück	Bemerkung
9.1	100059	Lagerplatte S rechts	1	abgebildet
9.1	10059-1	Lagerplatte S links	1	
9.2	100007	Gleitkufe links	1	
9.2	100008	Gleitkufe rechts	1	abgebildet
9.3	100047	Lagerplatte klein rechts	1	abgebildet
9.3	100048	Lagerplatte klein links	1	
9.4	100014	Winkel lang	2	
9.5	100015	Kreuzstück	2	
9.6	100041	Stange geschweißt	2	
9.7	M8x35 verzinkt	Sechskantschraube	2	DIN 931
9.8	100001	Rohrstück verzinkt	2	
9.9	200233383	Rohrvorstecker	2	
9.10	VD-412	Druckfeder	2	
9.11	100038	Federteller	2	
9.12	20023392	Federstecker 8 mm	2	
9.13	M 16	Sechskantstopmutter verzinkt	2	DIN 985
9.14	A17	U-Scheibe verzinkt	2	DIN 7349
9.15	100002	Rohr verzinkt	2	
9.16	A 17	U- Scheibe verzinkt	2	DIN 125
9.17	M16x55	Sechskantschraube verzinkt	2	DIN 931
9.18	100087	Excenterverschraubung	2	
9.19	100019	Buchse verzinkt	2	
9.20	100043	Verstärkungsscheibe	2	
9.21	M 20	Sechskantmutter verzinkt	2	DIN 985
9.22	100095	Deckel Lagereinheit	4	
9.23	100294	Dichtung Lagereinheit	4	
9.24	1006170	Flanschlager	4	
9.25	2896836	Filzring	4	
9.26	100094	Ziehblech	4	
9.27	1265014536	O- Ring	4	

Sterncracker SCL

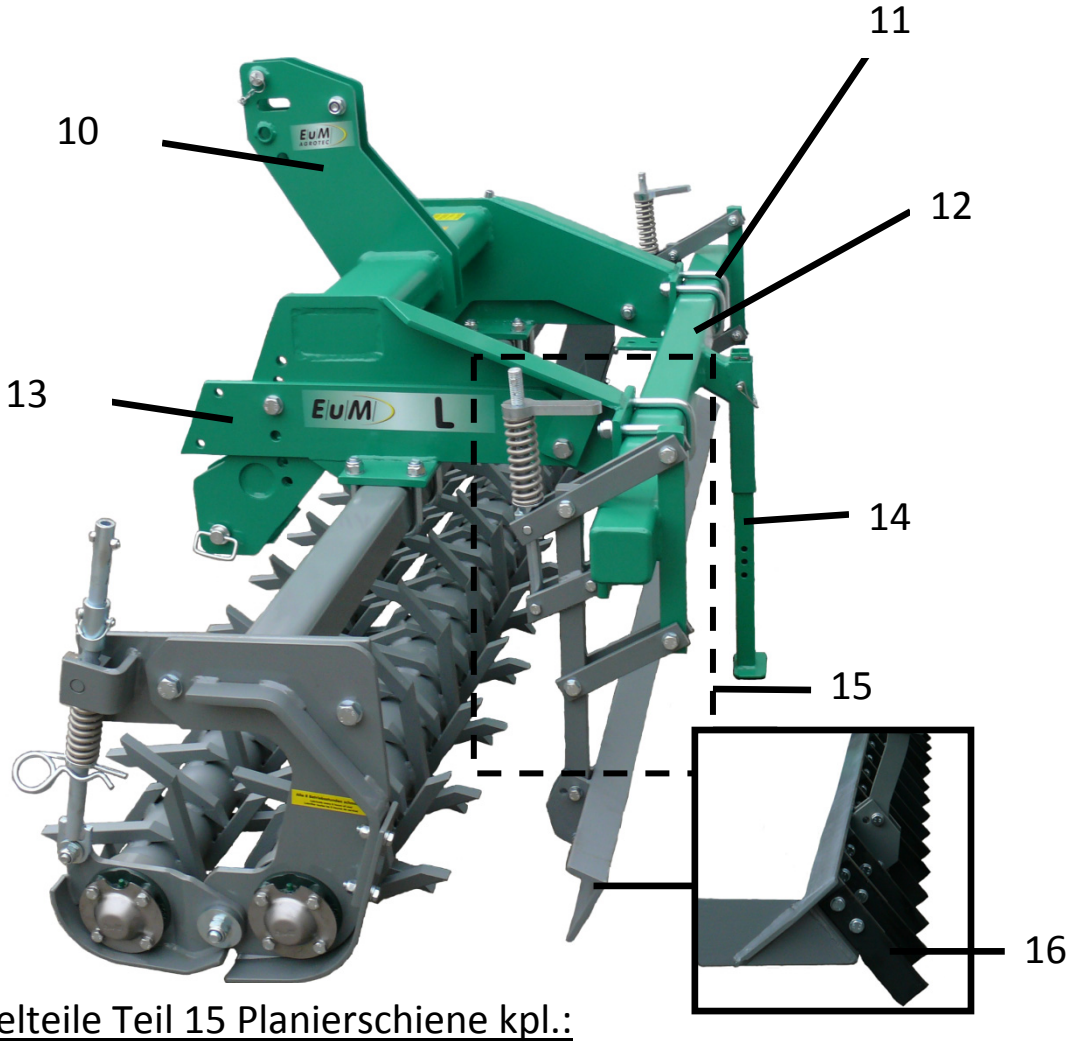

Einzelteile Teil 15 Planierschiene kpl.:

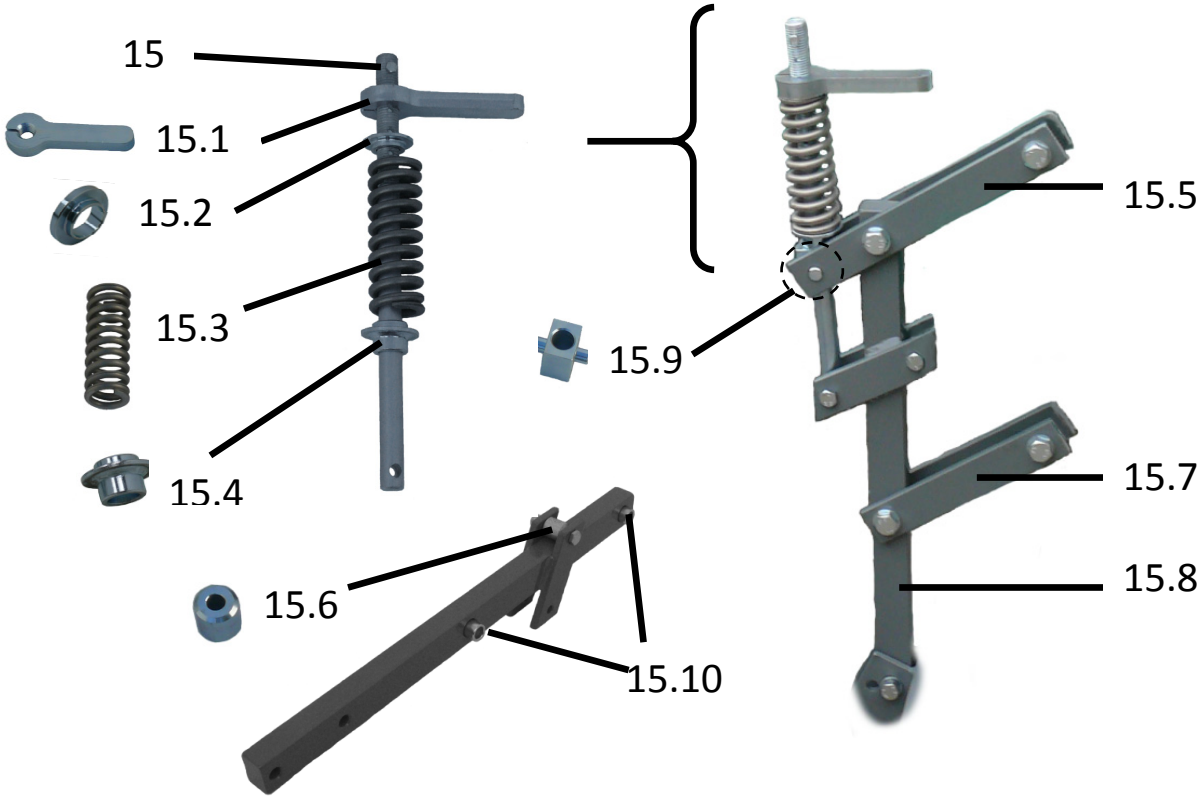

Position Fig.	Bestellnr.	Teilebezeichnung	Stück	Bemerkung
10	100327	Rahmen L	1	
11	100091	Bügelschraube M20	8	
12	100328	Frontbalken L	1	
13	100323	Seitenplatte kpl. Rahmen	2	
14	100051	Einschubrohr Stützfuß	1	
15	100042	Spindel Planierschiene	2	
15.1	100046	Hebel verzinkt	2	
15.2	100037	Federteller	2	
15.3	VD- 412	Druckfeder	2	
15.4	100260	Federteller	2	
15.5	100022	Lochplatte lang Planierschiene	4	
15.6	100264	Buchse Planierschiene	2	
15.7	100023	Lochplatte kurz Planierschiene	4	
15.8	100063	Stiel Planierschiene	2	
15.9	100025	Kreuzstück verzinkt	2	
15.10	100053	Distanzrohr	8	
16	BRE-19	Fräsmesser	17	bei 3,0m
			15	bei 2,5m

Ersatzteilbestellformular

An Firma

EuM-Agrotec
R. Epple und R. Mürter
Ohmdener Straße 2
73271 Holzmaden

Absender (Firmenstempel)

Datum:.....

Bearbeiter: .....

KD.Nr:.....

Betreff: Bestellung

Position Fig.	Bestellnummer	Teilebezeichnung	Stück

Paketdienst ☐ Nachtversand ☐ Unterschrift.....